Cuestionario sobre Gestión de Datos e interpretación modelos de datos

Vamos a resolver el siguiente Cuestionario sobre: "Gestión de Datos e interpretación modelos de datos" del curso Extracción y almacenamiento de datos

Preguntas Modelos OLTP

A partir del siguiente Modelo Relacional, responda el cuestionario:

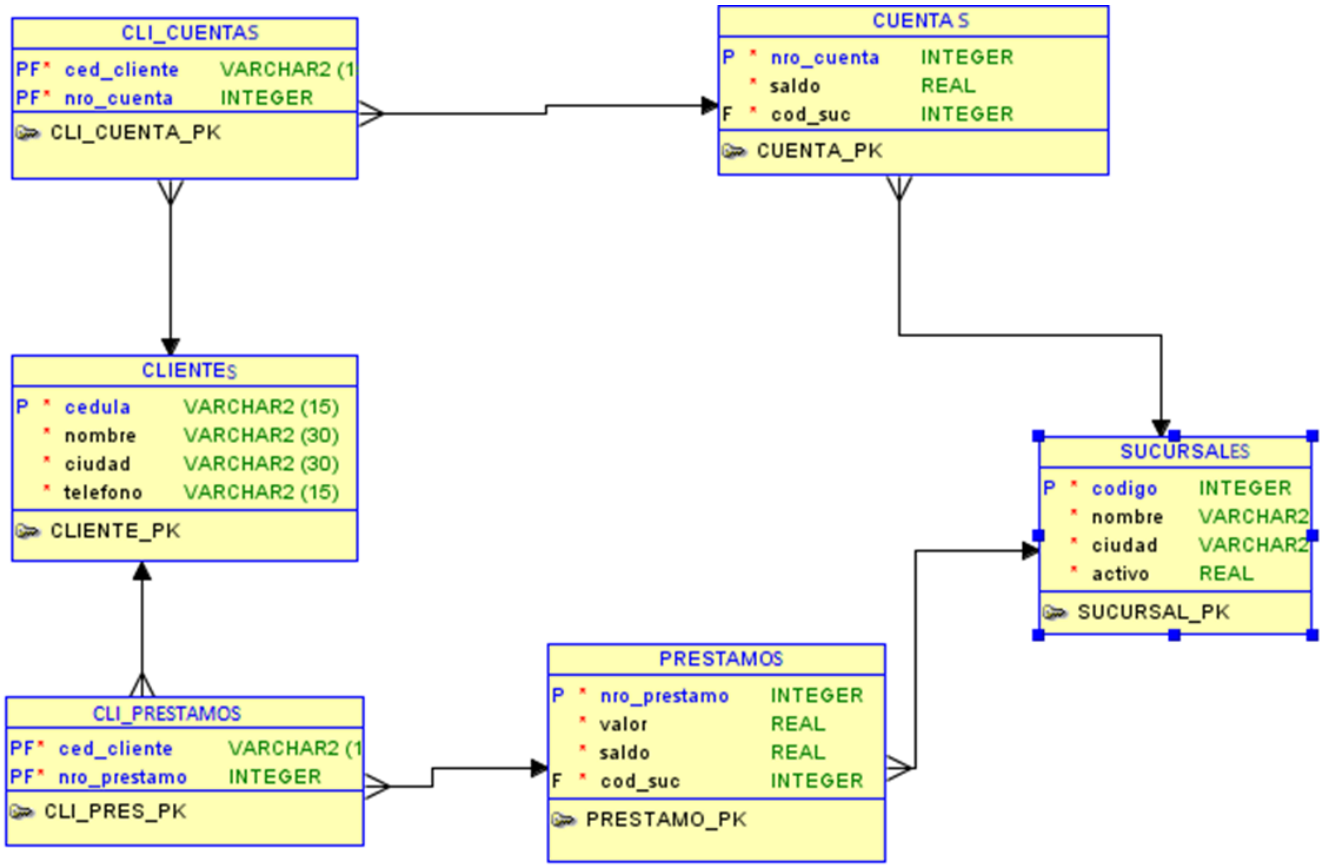

Pregunta 1

Las sucursales se identifican por el nombre de la sucursal:

Verdadero

Falso

Pregunta 2

Se tiene la información de la ciudad del cliente, pero no se sabe en qué ciudad ha abierto un producto:
Verdadero
Falso

Pregunta 3

La tabla CLI_CUENTAS establece una relación entre las tablas CLIENTES y CUENTAS
Verdadero
Falso

Pregunta 4

Se tiene la información de la ciudad del cliente, pero no se sabe en qué ciudad está ubicado el cliente
Verdadero
Falso

Pregunta 5

En la tabla CLI_CUENTAS, "nro_cuenta" es una clave primaria única
Verdadero
Falso

Pregunta 6

Un cliente puede tener varias cuentas
Verdadero
Falso

Pregunta 7

Una sucursal puede que no tenga ninguna cuenta
Verdadero
Falso

Pregunta 8

Un cliente del banco debe tener siempre cuenta y préstamo
Verdadero
Falso

Pregunta 9

Hay cuentas a las que no se le especifica en qué sucursal se abrieron
Verdadero
Falso

Pregunta 10

Las cuentas tienen un atributo saldo, puede la cuenta de un cliente tener saldo cero
Verdadero
Falso

Preguntas Generales sobre Gestión de Datos

Pregunta 11

¿Qué características describen los datos estructurados? Elija todas las opciones **correctas:**

a. Suelen estar organizados en tablas con filas y columnas

b. Tienen un formato definido y predecible

c. Suelen contener textos en lenguaje natural

d. Son datos que se pueden extraer de imágenes y archivos de sonido

Pregunta 12

Existen dos tipos de esquemas comúnmente utilizados para el diseño de una bodega de datos: el esquema en estrella y el esquema en copo de nieve.
Ambos tipos de esquemas están compuestos por Tablas de hechos y dimensiones. Señale las características de una **tabla de hechos**. Elija todas las opciones **correctas:**

a. Los valores de los atributos de esta tabla tienen un dominio predefinido y se mantienen consistentes en el tiempo

b. Los atributos contienen información descriptiva sobre entidades o conceptos de negocio.

c. Contiene medidas cuantitativas o métricas

d. Es una tabla relativamente pequeña, con unos cientos de filas

e. Contiene valores agregados.

f. Es la tabla central en el esquema de una bodega de datos

Pregunta 13

Las siguientes afirmaciones son correctas para los sistemas **OLAP**. Elija todas las opciones **correctas:**

a. Ninguna afirmación es verdadera

b. Estos sistemas gestionan las transacciones operativas diarias de una organización en tiempo real.

c. Estos sistemas soportan la lógica del negocio

d. Estos sistemas soportan la inteligencia de negocios

e. Estos sistemas se utilizan para analizar y consultar datos con el fin de obtener información y tomar decisiones informadas.

Pregunta 14

Cuál de las siguientes afirmaciones **no es** correcta acerca de un DW (Data Warehouse):

a. A menudo, en un DW se integra información originaria de diferentes sistemas

b. Un DW posee datos históricos consolidados

c. Un DW es más adecuado como base de datos para la operación de la empresa

d. Las actualizaciones en un DW son poco frecuentes

Pregunta 15

Las siguientes son características de las Bodegas de Datos. Elija todas las opciones **correctas:**

a. La información se organiza de forma desagregada y en formato original

b. Son de propósito general y contienen todos los datos de una compañía

c. Son repositorios no volátiles

d. La información está estructurada y tiene un esquema predefinido

e. Su diseño está guiado por el objetivo.

f. La información se está borrando y actualizando constantemente

g. Contienen información histórica para análisis y reportes

Preguntas sobre Modelos Mundo Analítico

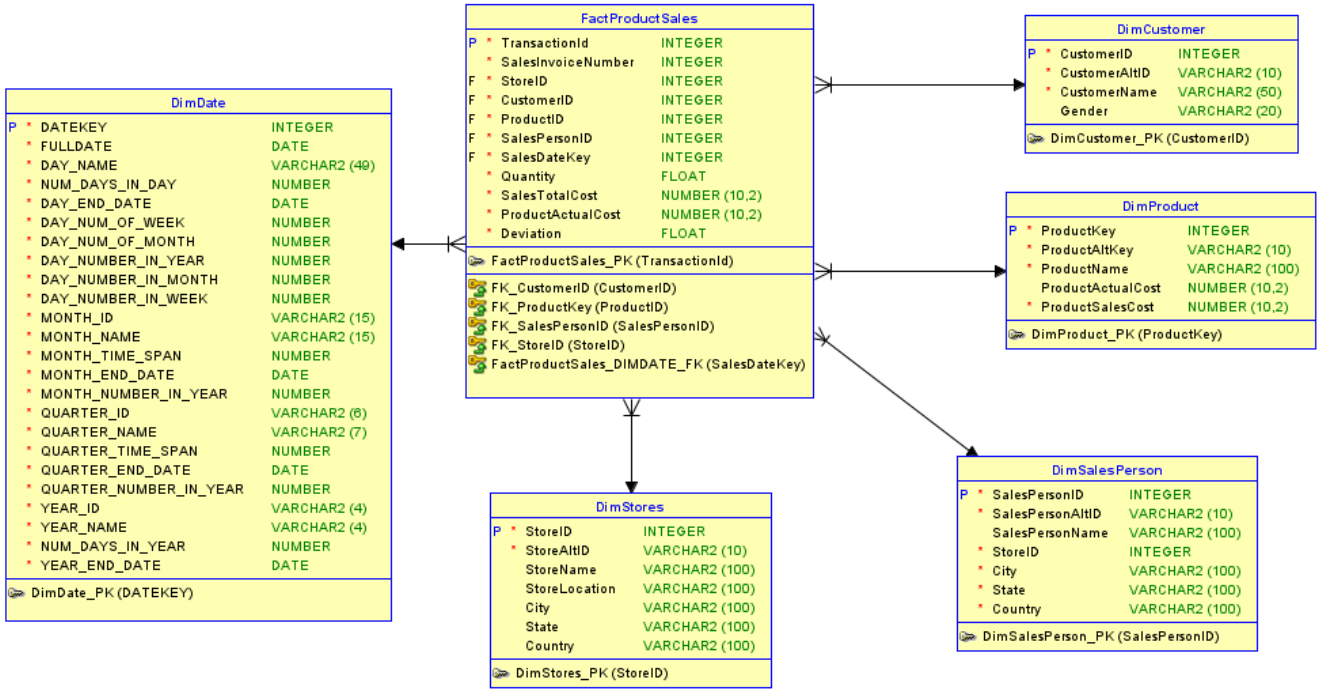

Pregunta 16

¿Cuál es el propósito de la tabla DIMDATE en el modelo OLAP? Elija todas las opciones **correctas:**

a. Relacionar vendedores con clientes.

b. Guardar información de las tiendas.

c. Almacenar los precios de los productos.

d. Permitir el análisis de las ventas a lo largo del tiempo.

Pregunta 17

¿Por qué es importante la integridad referencial en un modelo estrella? Elija todas las opciones **correctas:**

a. Para mejorar el rendimiento de las consultas y evitar inconsistencias en los reportes.

b. Para evitar duplicidad de datos en las consultas analíticas.

c. Para garantizar que cada registro de la tabla de hechos tenga una referencia válida en sus dimensiones.

d. Todas son correctas.

Pregunta 18

La tabla DIMCUSTOMER permite analizar las ventas según características del cliente.
Verdadero
Falso

Pregunta 19

En el modelo OLAP proporcionado, una transacción de venta puede estar asociada con múltiples clientes.
Verdadero
Falso

Pregunta 20

Si un producto se da de baja en la empresa, se debe borrar de la tabla DIMPRODUCT y se deben eliminar todas sus referencias en FACTPRODUCTSALES para mantener la integridad del modelo.
Verdadero
Falso

Pregunta 21

¿Puede un mismo producto registrarse para la venta en múltiples tiendas dentro del modelo de datos?
Verdadero
Falso

Pregunta 22

¿Cuál de las siguientes afirmaciones es correcta respecto a la tabla DimStores?

a. Almacena únicamente información basica de las tiendas (Nombre).

b. No se usa para segmentar clientes por género.

c. Permite analizar las ventas por región geográfica.

d. Contiene información de las transacciones de ventas.

Pregunta 23

¿Qué significa la relación que tiene la tabla FACTPRODUCTSALES con DIMPRODUCT?

a. Es una relación muchos a muchos (M:M), que dice que muchas ventas puede estar relacionada con muchos productos.

b. Es una relación uno a uno (1:1) que dice que una venta está relacionada con un producto.

c. Es una relación uno a muchos (1:M), que dice que una venta puede estar relacionada con muchos productos.

d. Es una relación uno a muchos (1:M), que dice que un producto puede estar relacionado con muchas ventas.

Pregunta 24

¿Qué impacto tiene en el análisis de datos que el atributo "gender" en DIMCUSTOMER no siempre tenga un valor registrado?

a. El género se asigna automáticamente si no se proporciona, evitando datos faltantes.

b. La ausencia de este dato impide que un cliente sea registrado en la tabla.

c. Puede haber clientes sin información de género, lo que podría afectar segmentaciones o reportes basados en este atributo.

d. Todos los clientes deben tener un género registrado, asegurando consistencia en los análisis.

Pregunta 25

¿Qué tablas necesitarías consultar para obtener el total de ventas realizadas por cada vendedor en un año específico?

a. FACTPRODUCTSALES, DIMCUSTOMER, DIMPRODUCT

b. FACTPRODUCTSALES, DIMSALESPERSON, DIMDATE

c. DIMSALESPERSON, DIMSTORE, DIMDATE

d. FACTPRODUCTSALES, DIMDATE